390 Basic Унитаз напольный с вертикальным выпуском

Features
°

Article Name	article number	EAN
390, Одинарный слив. Стандартное сиденье	GB1039026105	7391530027005

Intallation

Устанавливается на полу с креплением четырьмя винтами из нержавеющей стали с пластмассовыми колпачками. Вариант напольной установки — с помощью клеящего материала. Округлый бачок и малые внешние размеры обеспечивают удобное размещение в углу. См. прилагаемые инструкции. Детали крепления прилагаются.

APPROVAL & STANDARDS

- Standard connection dimentions: EN 33
- Standard function requerments: EN 997

Related Products
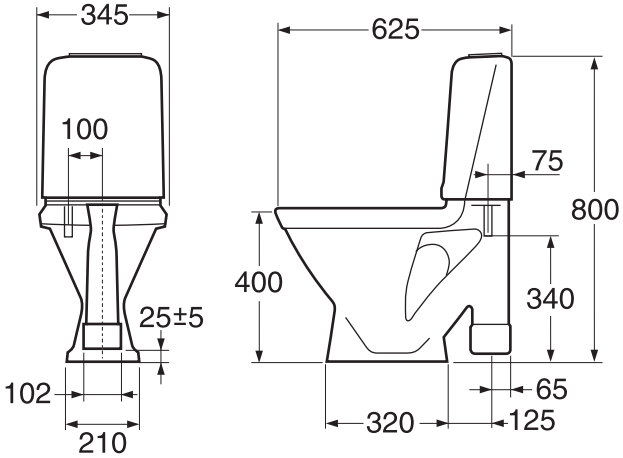
- Сиденье из жесткого пластика с креплением из нержавеющей стали, белое.