4330 Artic унитаз подвесной

Features
- Межосевое расстояние с-с 180-230 мм
- Выдерживает нагрузку 400 кг
- Покрытие глазурью под кромкой чаши
- Различные варианты сиденья с крышкой
- C+ в качестве опции

Article Name	article number	EAN
4330, сиденье из жесткого пластика с креплением из нержавеющей стали	GB114330201231	7391530058498
4330, сиденье из жесткого пластика с креплением из нержавеющей стали с C+	GB1143302R1231	7391530058504

Intallation

При установке на тонкие стены чаша унитаза монтируется на жесткую раму (систему инсталляции). Крепится к стене болтами. В комплект входят шайбы, прокладки и гайки (M12); болты приобретаются отдельно. Болты должны выступать из подготовленной стены на 63 ±2 мм. См. включенную в комплект инструкцию и комплект для установки соответствующего сиденья для унитаза. Сочетается со встроенным бачком и любым креплением. Согласно требованиям AMA высота сиденья должна быть 450 мм, что соответствует расстоянию 260 мм от пола до центра канализационной трубы.

APPROVAL & STANDARDS

- Standard connection dimentions: EN 33
- Standard function requerments: EN 997

Related Products
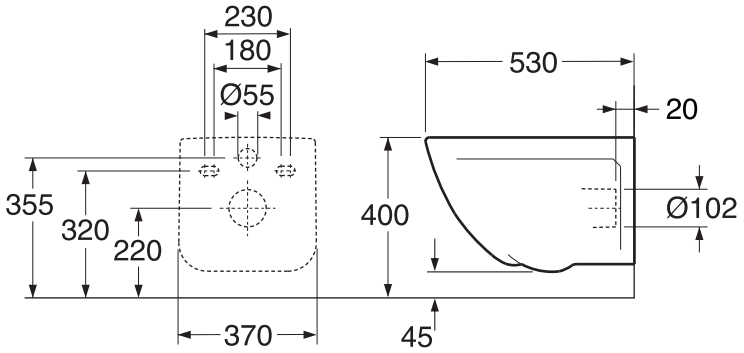
- Artic сиденье из жесткого пластика с soft close, белое