2300 Nordic Унитаз с вертикальным выпуском, одинарный или двойной смыв

Features
°

| Article Name | article number | EAN |
|---|---|---|
| 2300, жесткое сиденье. Двойной слив. | GB112300361225 | 7391530053516 |

## Intallation

Устанавливается на полу с креплением четырьмя винтами из нержавеющей стали с пластмассовыми колпачками. Скругленный бачок и малые внешние размеры обеспечивают удобное размещение в углу. Детали крепления прилагаются.

## APPROVAL & STANDARDS

- Standard connection dimentions: EN 33
- Standard function requerments: EN 997

## Related Products
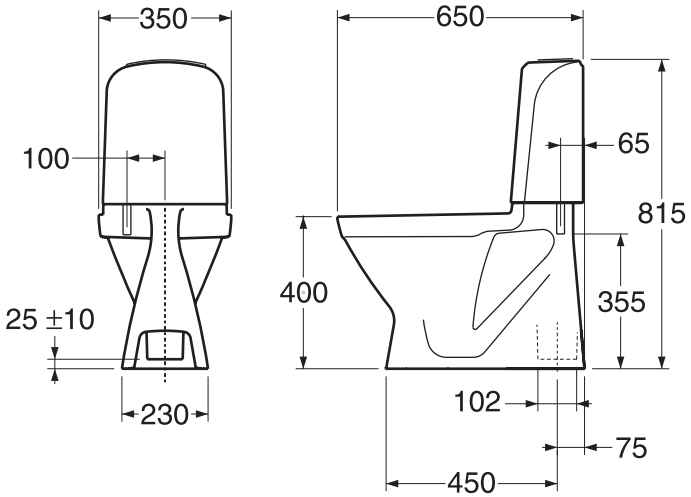
- Nordic сиденье из жесткого пластика с soft close, белое.