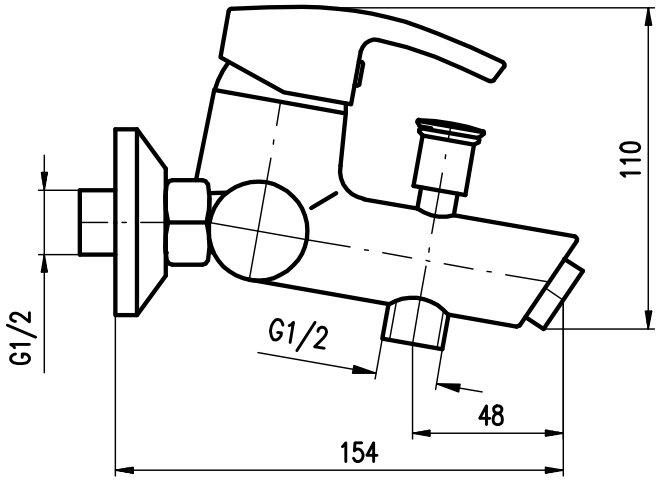
110
G1/2
G1/2
48
154

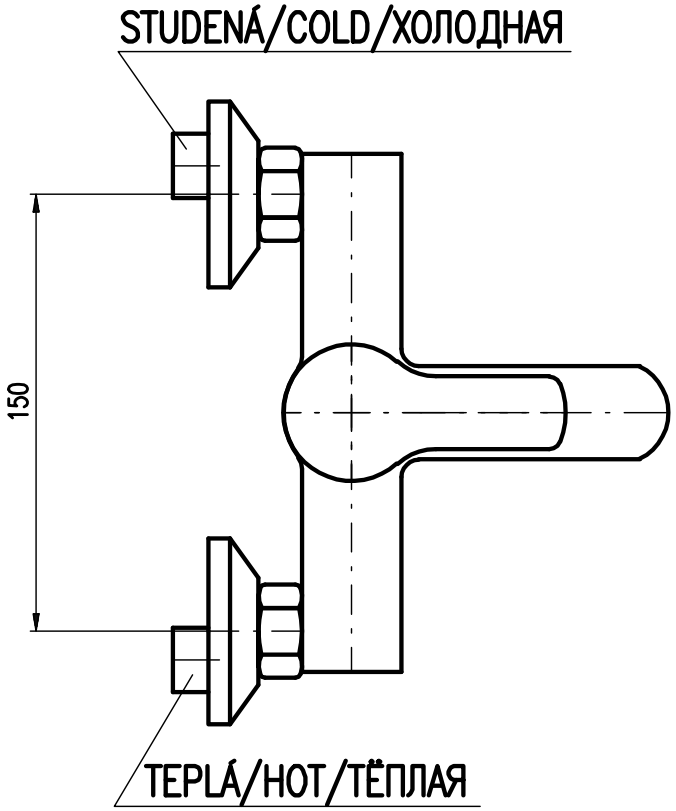
STUDENÁ/COLD/ХОЛОДНАЯ
150
TEPLÁ/HOT/ТЁПЛАЯ