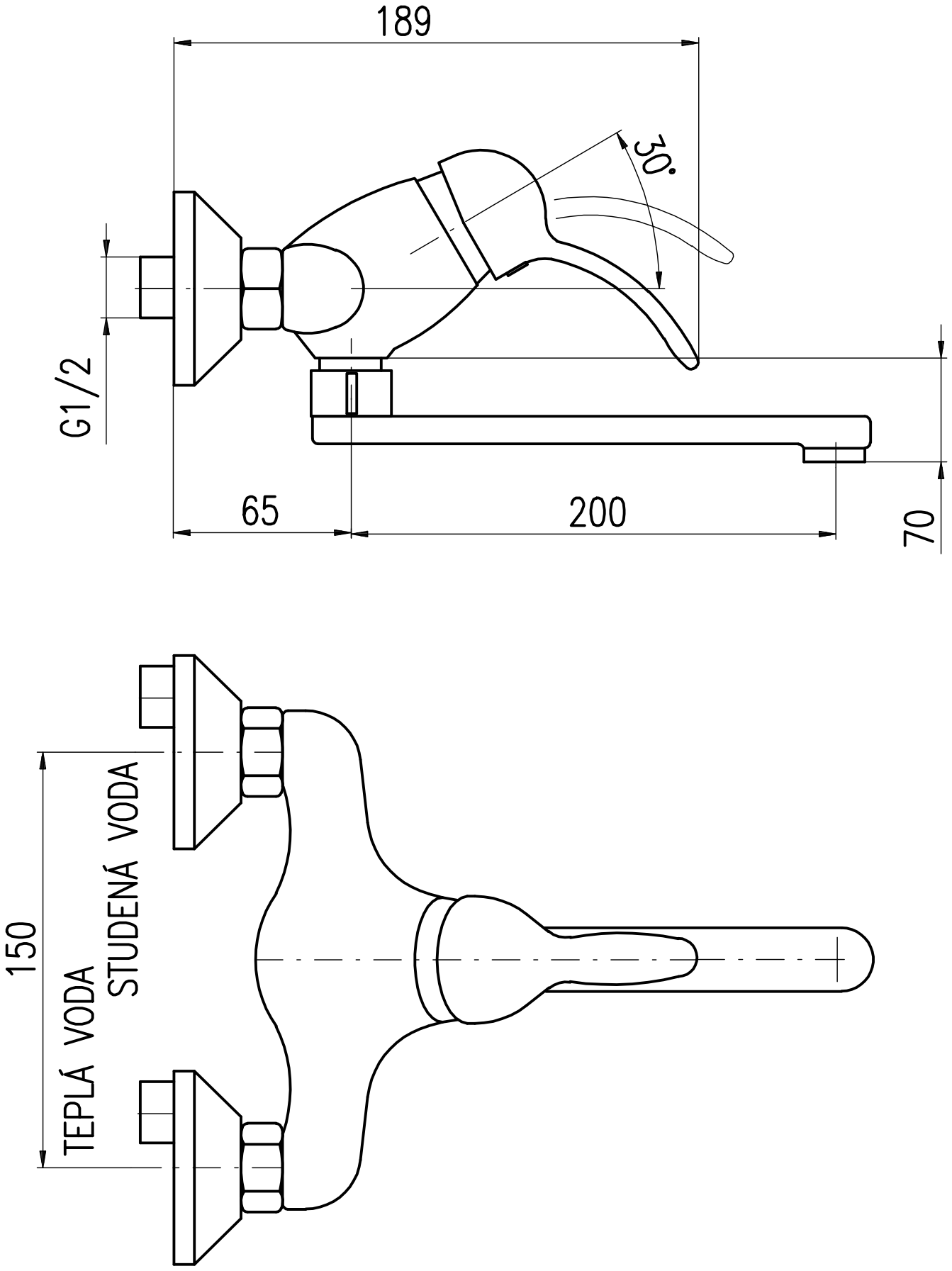

L003