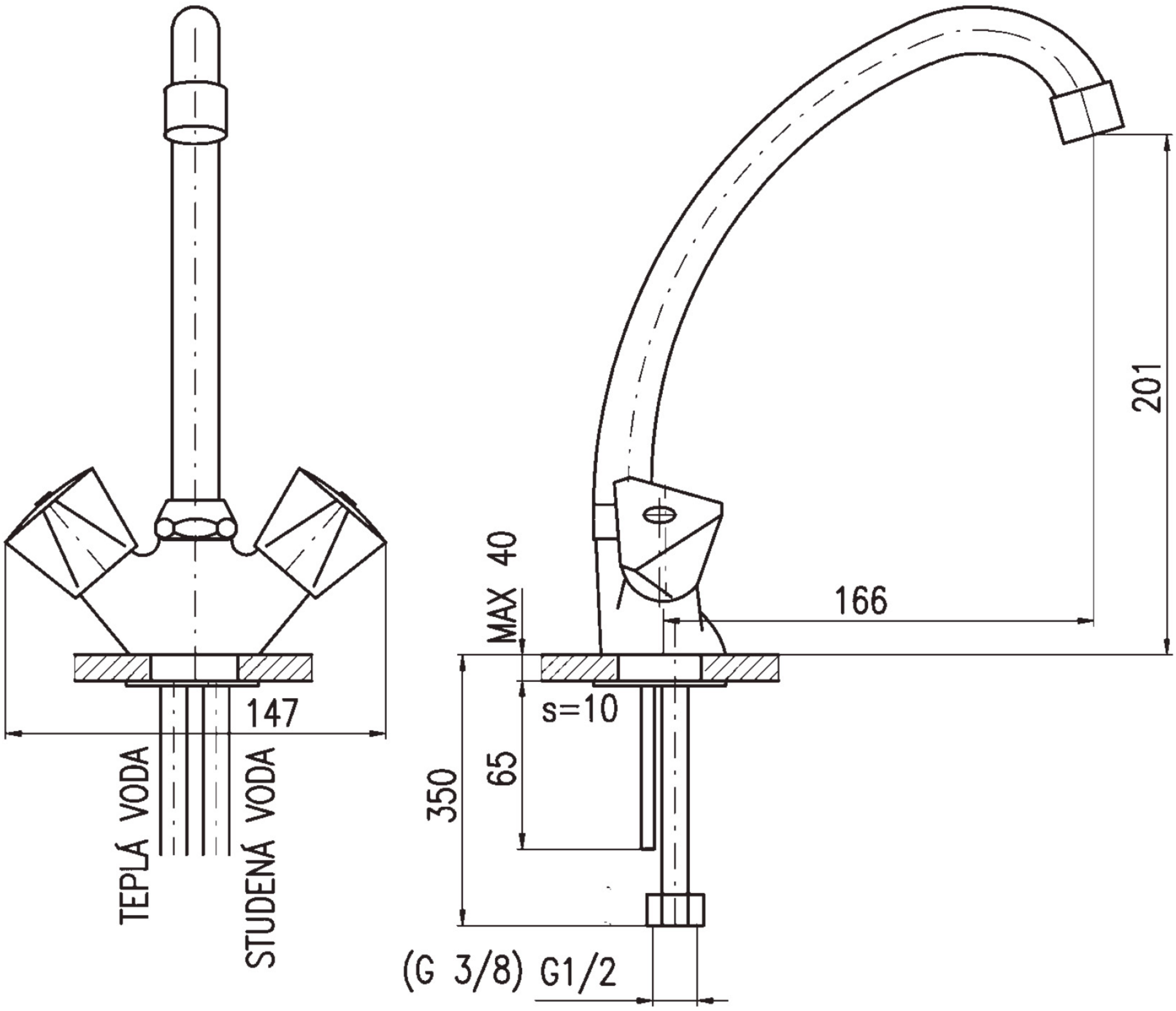
147
TEPLÁ VODA
STUDENÁ VODA
MAX 40
166
201
s=10
65
350
(G 3/8) G1/2