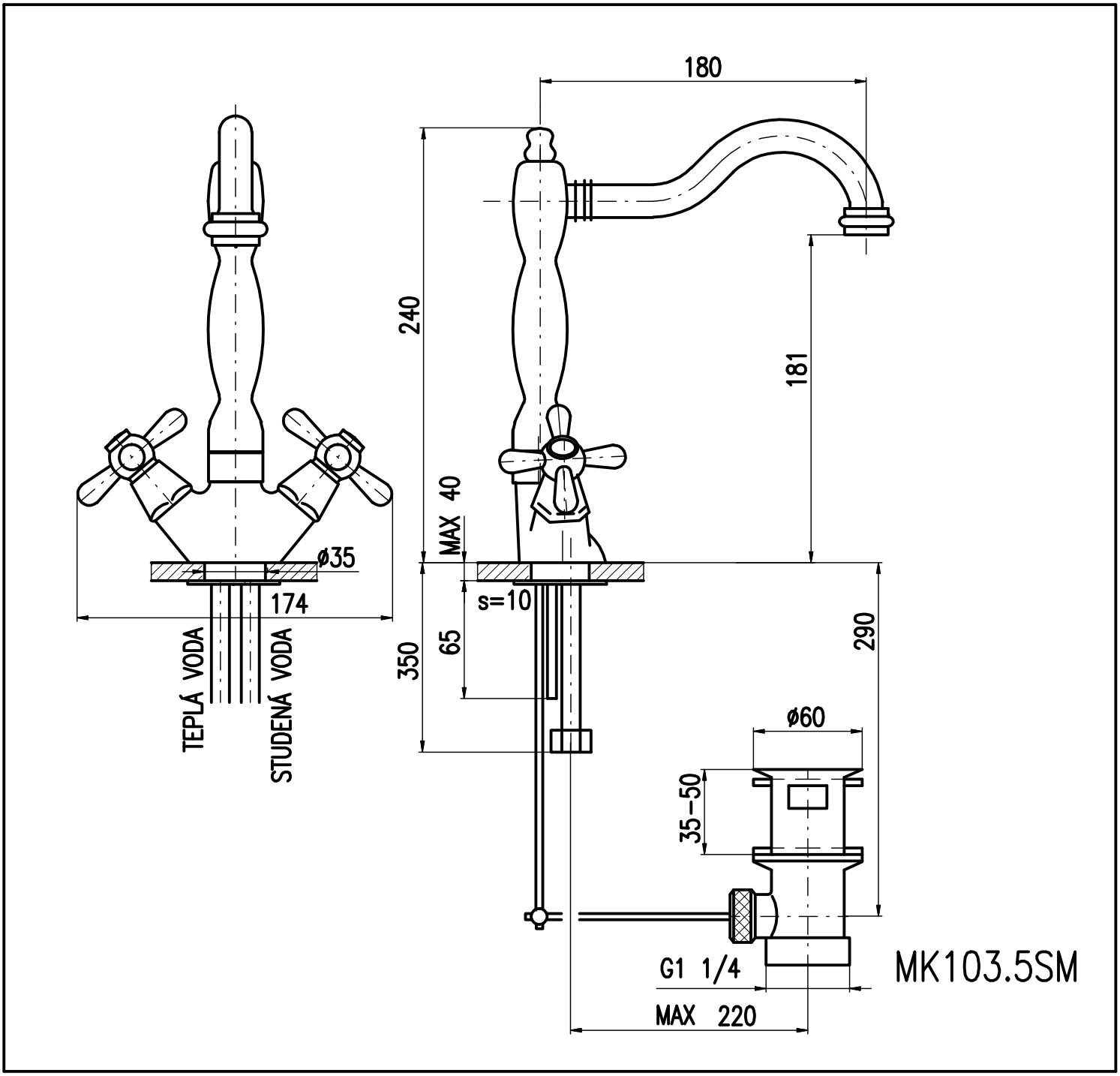
180
240
181
40
MAX
ø35
174
s=10
65
350
290
TEPLÁ VODA
STUDENÁ VODA
ø60
35-50
G1 1/4
MAX 220
MK103.5SM