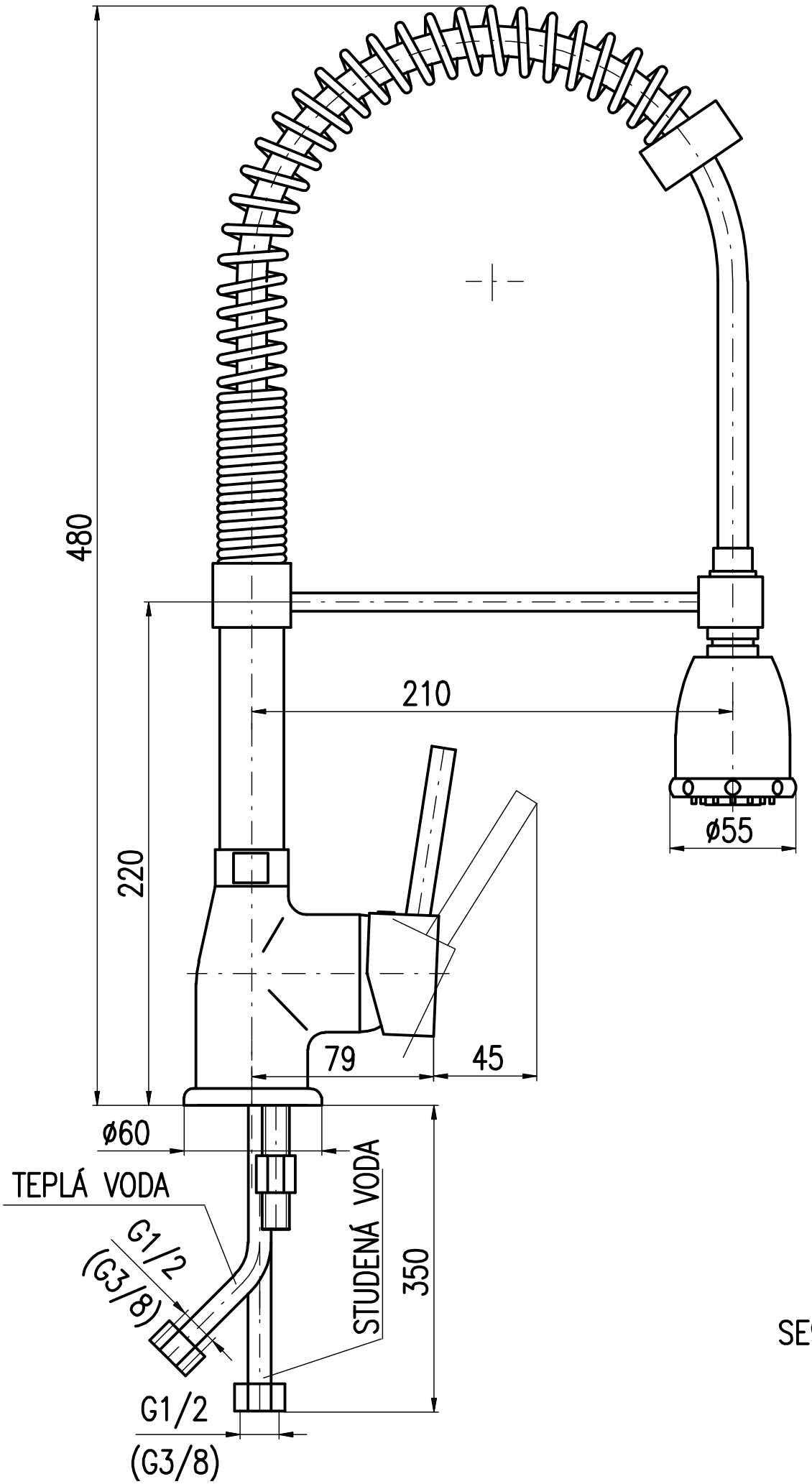
480
220
210
ø55
79
45
ø60
TEPLÁ VODA
G1/2
(G3/8)
STUDENÁ VODA
350
G1/2
(G3/8)

SE917