Нижние шкафы можно заказывать с раковиной Аврора или Венеция.
Высота бортика Авроры 24мм, Венеции 49мм.

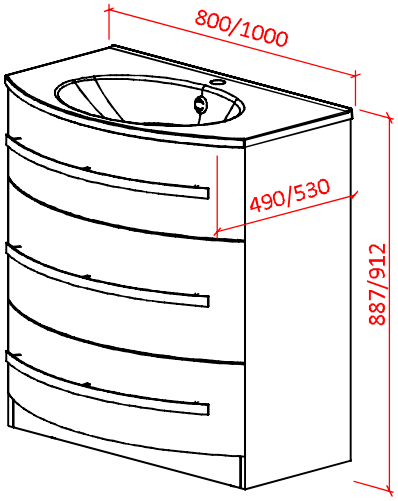

нижний шкаф с тремя ящиком
800 и 1000

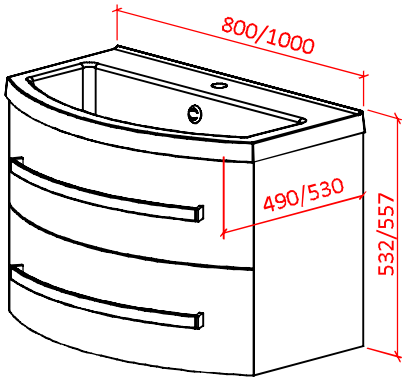

нижний шкаф с двумя ящиком
800 и 1000

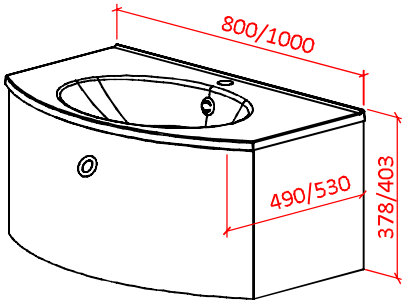

нижний шкаф с одним ящиком
800 и 1000

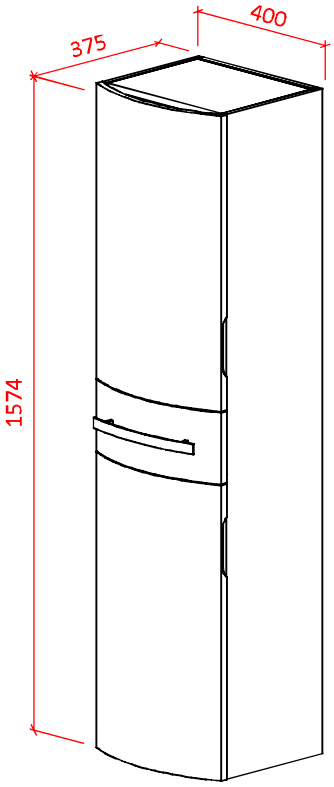

пенал 400

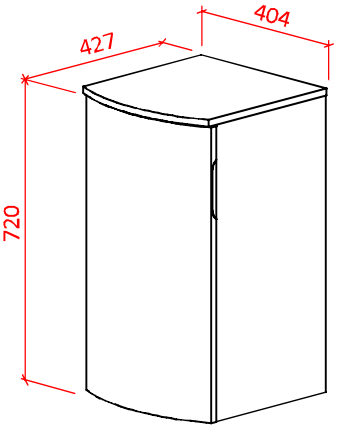

полупенал 400

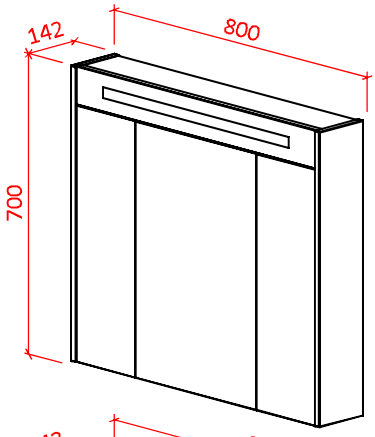

зеркальный шкаф
800

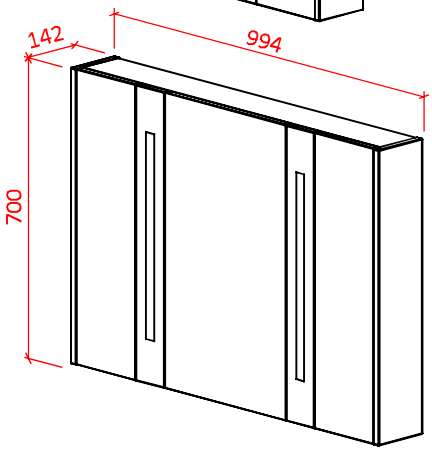

зеркальный шкаф
1000

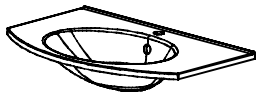

Раковина Аврора *хх*
ширина 800 и 1000мм
высота 164мм
глубина 490 и 530мм

Минеральное литьё.
Доступно 16 базовых цветов
стр. 4 (код цвета добавляется к артикулу).

В комплекте:
перелив *арт. 201.*

ширина	высота	глубина	артикул
800	164	490	107080
1000		530	107010

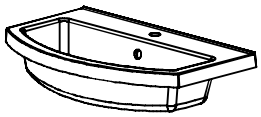

Раковина Венеция *хх*
ширина 800 и 1000мм
высота 179мм
глубина 490 и 530мм

Минеральное литьё.
Доступно 16 базовых цветов
стр. 4 (код цвета добавляется к артикулу).

В комплекте:
перелив *арт. 201.*

ширина	высота	глубина	артикул
800	179	490	047080
1000		530	047010

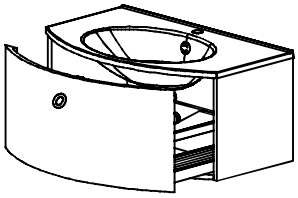

Нижний шкаф Венеция хх с одним ящиком
ширина 800 и 1000мм
высота 378/403мм
глубина 490 и 530мм

Окраска корпуса и фасада - глянцевая эмаль.
Доступно 16 базовых цветов, а так же любой из каталога RAL по предварительному заказу-
стр. 4 (код цвета добавляется к артикулу).

В комплекте:
Фасад, ящик полного выдвижения с доводчиком, крепёжный комплект.

Отдельно:
ручка арт. 304, 306, 307, 309, 310.
раковина Аврора, Венеция.

ширина	высота	глубина	артикул
800	378/403	490	042180
1000		530	042110

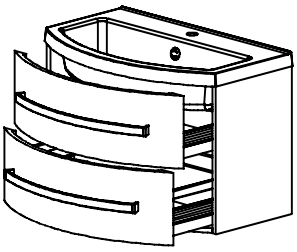

Нижний шкаф Венеция хх с двумя ящиками
ширина 800 и 1000мм
высота 532/557мм
глубина 481 и 521мм

Окраска корпуса и фасада - глянцевая эмаль.
Доступно 16 базовых цветов, а так же любой из каталога RAL по предварительному заказу-
стр. 4 (код цвета добавляется к артикулу).

В комплекте:
Фасады, ящики полного выдвижения с доводчиками, крепёжный комплект.

Отдельно:
ручка арт. 304, 306, 307, 309, 310.
раковина Аврора, Венеция.

ширина	высота	глубина	артикул
800	532/557	490	042280
1000		530	042210

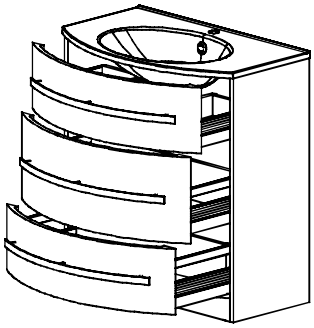

Нижний шкаф Венеция хх с тремя ящиками
ширина 800 и 1000мм
высота 887/912мм
глубина 481 и 521мм

Окраска корпуса и фасада - глянцевая эмаль.
Доступно 16 базовых цветов, а так же любой из каталога RAL по предварительному заказу-
стр. 4 (код цвета добавляется к артикулу).

В комплекте:
Фасады, ящики полного выдвижения с доводчиками, регулируемые ножки, крепёжный комплект.

Отдельно:
ручка арт. 304, 306, 307, 309, 310.
раковина Аврора, Венеция.

ширина	высота	глубина	артикул
800	887/912	490	042380
1000		530	042310

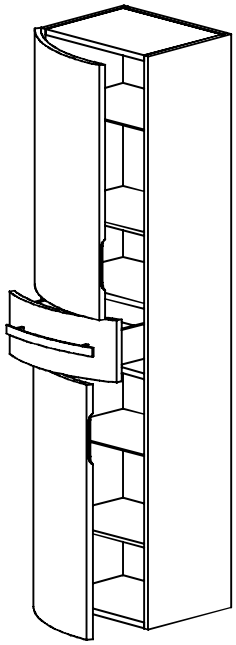

Пенал Венеция
ширина 400мм
высота 1574мм
глубина 375мм

Окраска корпуса и фасада - глянцевая эмаль.
Доступно 16 базовых цветов, а так же любой из каталога RAL по предварительному заказу-
стр. 4 (код цвета добавляется к артикулу).

В комплекте:
Полки ЛДСП и стекло, фасады
(петли с плавным закрыванием), ящик,
крепёжный комплект.

Отдельно:
ручка арт. 304, 305, 308.

ширина	высота	глубина	артикул
400	1574	375	044040 *(правый)*
			044140 *(левый)*

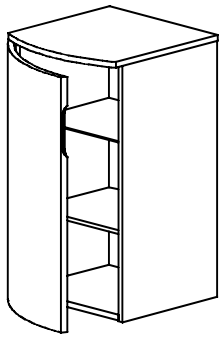

Полупенал Венеция
ширина 404мм
высота 720мм
глубина 427мм

Окраска корпуса и фасада - глянцевая эмаль.
Доступно 16 базовых цветов, а так же любой из каталога RAL по предварительному заказу-
стр. 4 (код цвета добавляется к артикулу).

В комплекте:
Полки ЛДСП и стекло, фасады
(петли с плавным закрыванием), крепёжный комплект.

ширина	высота	глубина	артикул
404	720	427	044340 *(правый)*
			044440 *(левый)*

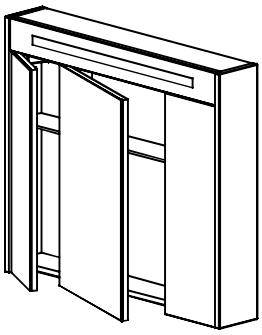

Зеркальный шкаф Венеция 80
ширина 804мм
высота 700мм
глубина 142мм

Окраска корпуса - глянцевая эмаль.
Доступно 16 базовых цветов, а так же любой из каталога RAL по предварительному заказу-
стр. 4 (код цвета добавляется к артикулу).

В комплекте:
Полки стекло, зеркальные фасады
(петли с плавным закрыванием),
встроенный светильник, крепёжный комплект.

Дополнительно:
Выключатель сенсорный арт. 102.

ширина	высота	глубина	артикул
804	700	142	041080

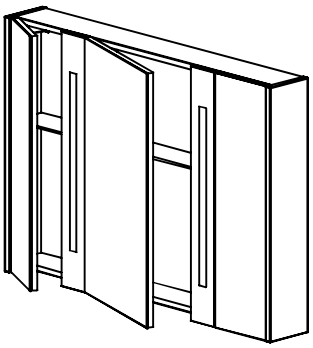

Зеркальный шкаф Венеция 10
ширина 994мм
высота 700мм
глубина 142мм

Окраска корпуса - глянцевая эмаль.
Доступно 16 базовых цветов, а так же любой из каталога RAL по предварительному заказу-
стр. 4 (код цвета добавляется к артикулу).

В комплекте:
Полки стекло, зеркальные фасады
(петли с плавным закрыванием),
встроенный светильник, крепёжный комплект.

Дополнительно:
Выключатель сенсорный арт. 102.

ширина	высота	глубина	артикул
994	700	142	041180

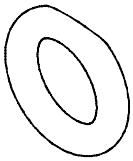

Ручка Венеция 1
ширина 50мм
высота 50мм
глубина 40мм

Полированный хром.

ширина	высота	глубина	артикул
50	50	30	304

Ручка Венеция 2 XXX
ширина 300,700 и 900мм
высота 30мм
глубина 30мм

Матовый аллюминий.

ширина	высота	глубина	артикул
300	30	30	305
700			306
900			307

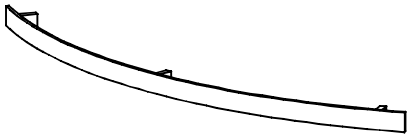

Ручка Венеция 3 XXX
ширина 320, 670 870мм
высота 24мм
глубина 28мм

Полированный хром.

ширина	высота	глубина	артикул
320	24	28	308
670			309
870			310

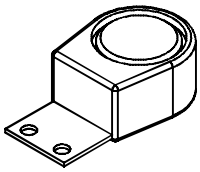

Выключатель сенсорный
ширина 25мм
высота 30мм
глубина 15мм

корпус -хром, безконтактный,
класс защиты IP44

В комплекте:
выключатель, блок коммутаций, провод.

ширина	высота	глубина	артикул
25	30	15	102

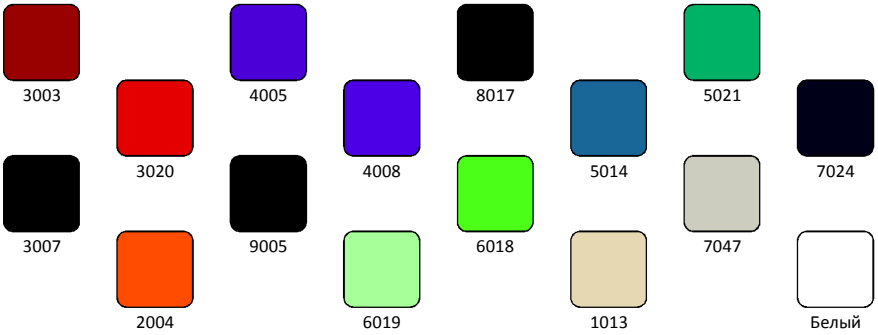

Цвет мебели и минерального литья доступен в 16 базовых цветах по системе RAL.
По индивидуальному заказу возможно подобрать другие цвета и оттенки.