5693 Logic унитаз подвесной

Features
- Межосевое расстояние с-с 180-230 мм
- Выдерживает нагрузку 400 кг
- Покрытие глазурью под кромкой чаши
- Различные варианты сиденья с крышкой
- C+ в качестве опции

Article Name	article number	EAN
5693, жесткое сиденье с креплением из нержавеющей стали	56939901	4047289275473
5693 чаша унитаза без сиденья	56935501	4047289829607
5693, жесткое сиденье с креплением из нержавеющей стали с C+	569399R1	4047289275480

Intallation

Для использования со встроенным бачком и любым креплением. Крепится к стене болтами. В комплект входят шайбы, прокладки и гайки (M12); болты приобретаются отдельно. Болты должны выступать из подготовленной стены на 50 ± 2 мм. См. включенную в комплект инструкцию и установочный комплект для соответствующего сиденья для унитаза. Сочетается со встроенным бачком и любым креплением. Согласно требованиям AMA высота сиденья должна быть 450 мм, что соответствует расстоянию 270 мм от пола до центра канализационной трубы.

APPROVAL & STANDARDS

- Standard connection dimentions: EN 33
- Standard function requerments: EN 997

Text Additional Info

При установке на тонкие стены чаша унитаза монтируется на жесткую раму (систему инсталляции).

Related Products
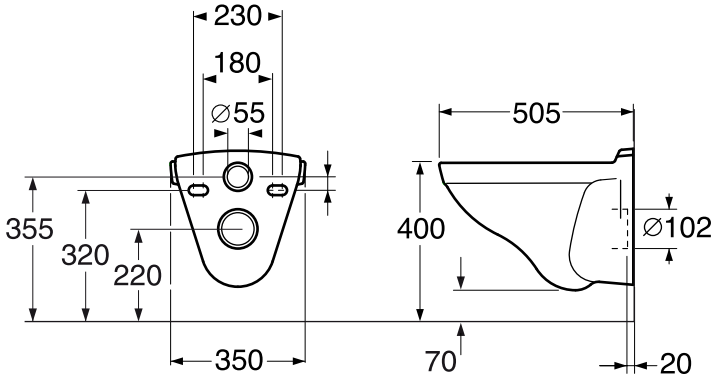
- Logic сиденье из жесткого пластика с soft close, белое
- Logic сиденье из жесткого пластика с soft close, черное
- Logic сиденье из жесткого пластика, с креплением из нержавеющей стали, белое