5695 Logic унитаз напольный со скрытым горизонтальным выпуском

Features

- Покрытие глазурью под кромкой чаши
- Высота сиденья 430 мм
- Крепление к полу с помощью 2-х болтов
- Различные варианты сиденья с крышкой
- Может устанавливаться с подлокотниками 3051
- C+ в качестве опции

Article Name	article number	EAN
5695 96, жесткое сиденье с креплением из нержавеющей стали. Двойной слив.	56959601	4047289291596
5695 96, жесткое сиденье с креплением из нержавеющей стали. Двойной слив с C+.	569596R1	4047289291602
5695 95 Без сиденья	56959501	4047289705178

Intallation

Модели для напольной установки крепятся двумя болтами, распложенными в основании унитаза, из нержавеющей стали с пластмассовыми колпачками. Благодаря такой конструкции, крепление выглядит аккуратно и унитаз легко поддерживать в чистоте. Детали крепления прилагаются, включая заглушки для отверстий под болты.

APPROVAL & STANDARDS

- Standard connection dimentions: EN 33
- Standard function requerments: EN 997

Text Additional Info

В комплект включен шаровой кран и гибкий шланг для подсоединения сливного бачка к водопроводу.

Related Products

- Logic сиденье из жесткого пластика с soft close, белое
- Logic сиденье из жесткого пластика с soft close, черное
- Logic сиденье из жесткого пластика, с креплением из нержавеющей стали, белое

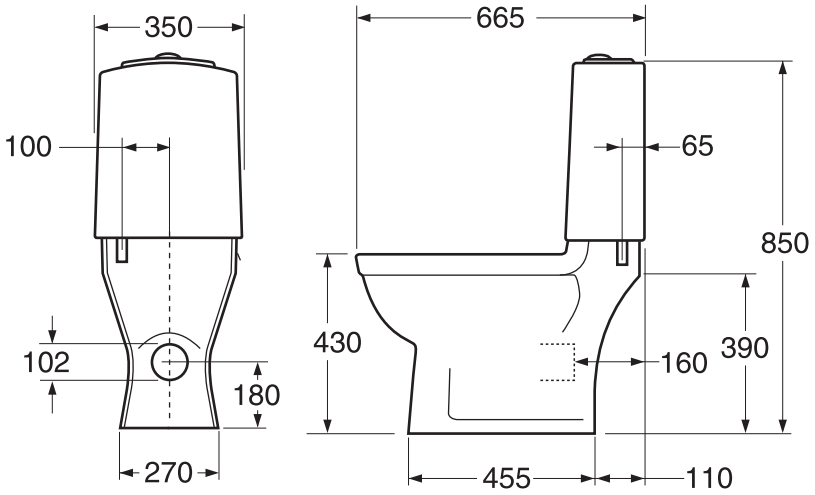
350
100
102
180
270
665
65
850
430
390
160
455
110