Автоматические смесители SLU 08, SLU 08D, SLU 08N

Характеристики:

- **удобная модель для больниц**
- **антивандальный аэратор**
- высота плеча вытекания 205 мм (SLU 08, SLU 08B, SLU 08N, SLU 08NB) или 250 мм (SLU 08D, SLU 08DB)
- функция автоматического выключения воды по истечении 5 минут времени
- реагирует на присутствие рук в чувствительной зоне до 0,3 м от датчика немедленным пуском воды
- вода выключается после удаления рук из зоны чувствительности, время задержки выключения воды возможно настроить в диапазону 0,25 - 7,75 сек.
- возможность выключения и настройки параметров при помощи пульта дистанционного управления SLD 03
- SLU 08, SLU 08B, SLU 08D, SLU 08DB - предназначены для подачи теплой и холодной воды, температура настраивается вручную угловыми вентилями
- SLU 08N, SLU 08NB - предназначены для подачи теплой и холодной воды, температура настраивается поворотом рычажка на боку смесителя
- отслеживает состояние кроны (только для SLU 08B, 08DB, SLU 08NB)
- START/STOP программа

Размеры:

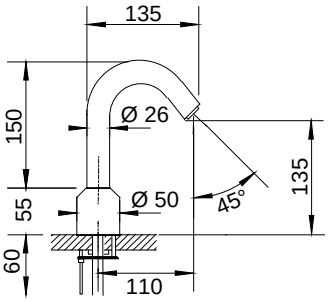

SLU 08

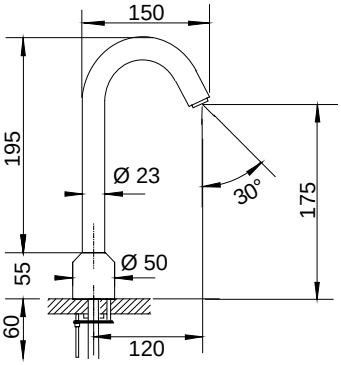

SLU 08D

Технические данные:

Питающее напряжение	
- SLU 08, 08D, 08N	24 В пост.
- SLU 08B, 08DB, 08NB	9 В пост.
Потребляемая мощность	
- питание 24 В пост.	5 Вт
- питание 9 В пост.	1,2 Вт
Срок службы кроны модель U9VL	прим. 2 года (при 100 вкл./день)
Зона чувствительности	
- стандартная	0 - 0,3 м
- START/STOP программа	0,05 - 0,1 м
Рабочее давление	0,1 - 0,6 МПа
Расход воды	6 л/мин. (инф. пар.)
Подача воды	наруж. резьба G ½″

Спецификация поставки:

SLU 08 – арт. № 03080
SLU 08B – арт. № 03085
SLU 08D – арт. № 13081
SLU 08DB – арт. № 13082
смеситель с интегрированным блоком электроники, электромагнитный клапан (1шт.), соединительный шланг (2 шт.), угловой вентиль с фильтром и обратным клапаном (2шт.), силиконовая замазка, литиевая крона SLA 09 (только для SLU 08B,08DB), крепежный комплект

SLU 08N – арт. № 23088
SLU 08NB – арт. № 23089
смеситель с интегрированным блоком электроники, электромагнитный клапан (2 шт.), соединительный шланг (2 шт.), угловой вентиль с фильтром и обратным клапаном (2 шт.), силиконовая замазка, литиевая крона SLA 09 (только для SLU 08NB), крепежный комплект

Рекомендуемые принадлежности:

SLZ 01Y – арт. № 05012 источник питания 230/24 В пост. для электроподключен. макс. 2 шт. SLU 08 или 1 шт. SLU 08N
SLZ 01Z – арт. № 05011 источник питания 230/24 В пост. для электроподключен. макс. 4 шт. SLU 08 или 2 шт. SLU 08N
SLZ 03 – арт. № 05030 источник питания 230/24 В пост. для электроподключен. макс. 9 шт. SLU 08 или 4 шт. SLU 08N
SLZ 06 – арт. № 05060 источник питания 230/24 В пост. для электроподключения макс. 1 шт. SLU 08, SLU 08D
SLD 03 – арт. № 07030 пульт дистанционного управления для настройки параметров (смотрите стр. 102)
SLA 09 – арт. № 06090 литиевая крона 9В/1200 мА/час, модель U9VL, срок службы около 2 лет при 100 включений в день, только для вариантов с „B“ индексом (смотрите стр. 102)