Автоматические смесители SLU 15, SLU 29

SLU 29

SLU 15

Характеристики: 6 L

- **экономический аэратор, расход воды 6 л/мин**
- функция автоматического выключения воды по истечении 5 минут времени
- реагирует на присутствие рук в чувствительной зоне до 0,3 м от датчика немедленным пуском воды
- вода выключается после удаления рук из зоны чувствительности, время задержки выключения воды возможно настроить в диапазону 0,25 - 7,75 сек.
- возможность выключения и настройки параметров при помощи пульта дистанционного управления SLD 03
- SLU 15, SLU 15B предназначены для подачи теплой и холодной воды, температура настраивается поворотом рычажка на боку смесителя
- SLU 29, SLU 29B предназначены для подачи теплой и холодной воды, температура настраивается поворотом рычажка на боку смесителя
- отслеживает состояние кроны (только для SLU 15B, 29B)
- START/STOP программа

Размеры:

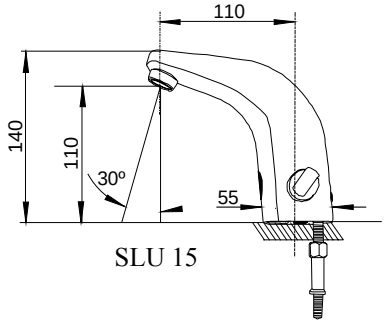

SLU 15

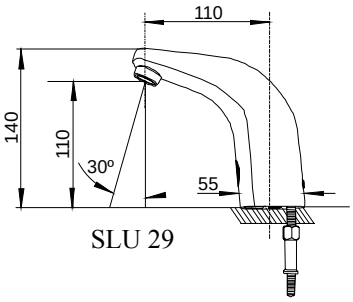

SLU 29

Технические данные:

Питающее напряжение	
- SLU 15, SLU 29	24 В пост.
SLU 15B, SLU 29B	9 В пост.
Срок службы кроны модель U9VL	прим. 2 года (при 100 вкл./день)
Зона чувствительности	
- стандартная	0 - 0,3 м
- START/STOP программа	0,05 - 0,1 м
Рабочее давление	0,1 - 0,6 МПа
Расход воды	6 л/мин. (инф. пар.)
Подача воды	наруж. резьба G ½″

Спецификация поставки:

SLU 15 – арт. № 03150
SLU 15B – арт. № 03155
хромированный смеситель с интегрированным блоком электроники, электромагнитный клапан (2 шт.), соединительный шланг (2 шт.), угловой вентиль с фильтром и обратным клапаном (2 шт.), силиконовая замазка, литиевая крона SLA 09 (только для SLU 15B), крепежный комплект

SLU 29 – арт. № 03290
SLU 29B – арт. № 03295
хромированный смеситель с интегрированным блоком электроники, электромагнитный клапан (1 шт.), соединительный шланг (2 шт.), угловой вентиль с фильтром и обратным клапаном (2 шт.), силиконовая замазка, литиевая крона SLA 09 (только для SLU 29B), крепежный комплект

Рекомендуемые принадлежности:

SLZ 01Y – арт. № 05012 источник питания 230/24 В пост. для электроподключения макс. 1 шт. SLU 15 или 2 шт. SLU 29
SLZ 01Z – арт. № 05011 источник питания 230/24 В пост. для электроподключения макс. 2 шт. SLU 15 или 4 шт. SLU 29
SLZ 03 – арт. № 05030 источник питания 230/24 В пост. для электроподключения макс. 4 шт. SLU 15 или 9 шт. SLU 29
SLZ 06 – арт. № 05060 источник питания 230/24 В пост. для электроподключения макс. 1 шт. SLU 29
SLD 03 – арт. № 07030 пульт дистанционного управления для настройки параметров (смотрите стр. 102)
SLA 09 – арт. № 06090 литиевая крона 9В/1200 мА/час, модель U9VL, срок службы около 2 лет при 100 включений в день, только для вариантов с „B“ индексом (смотрите стр. 102)